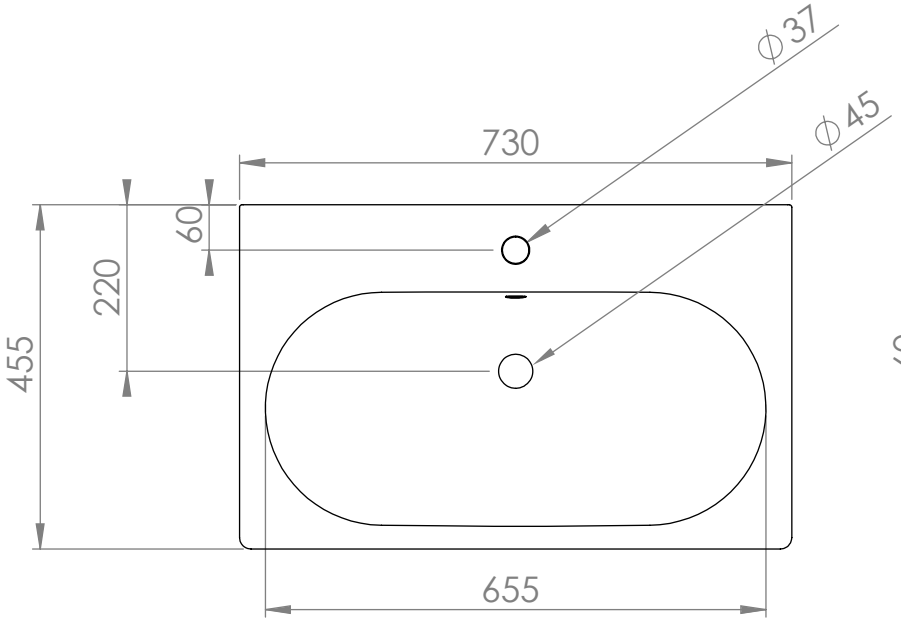
∅37
∅45
730
60
220
455
655

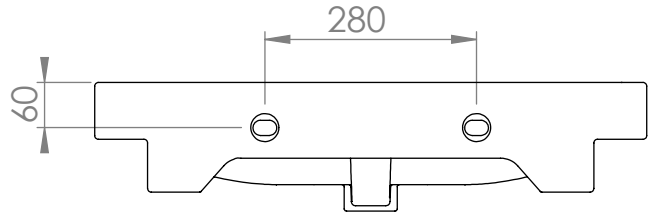
280
60

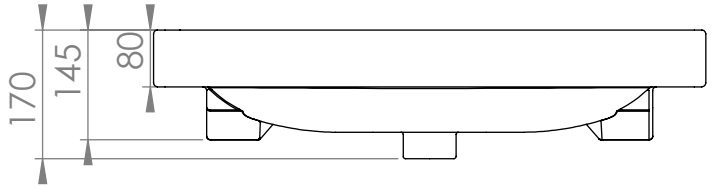
170
145
80

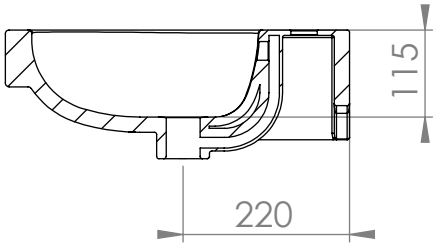
115
220